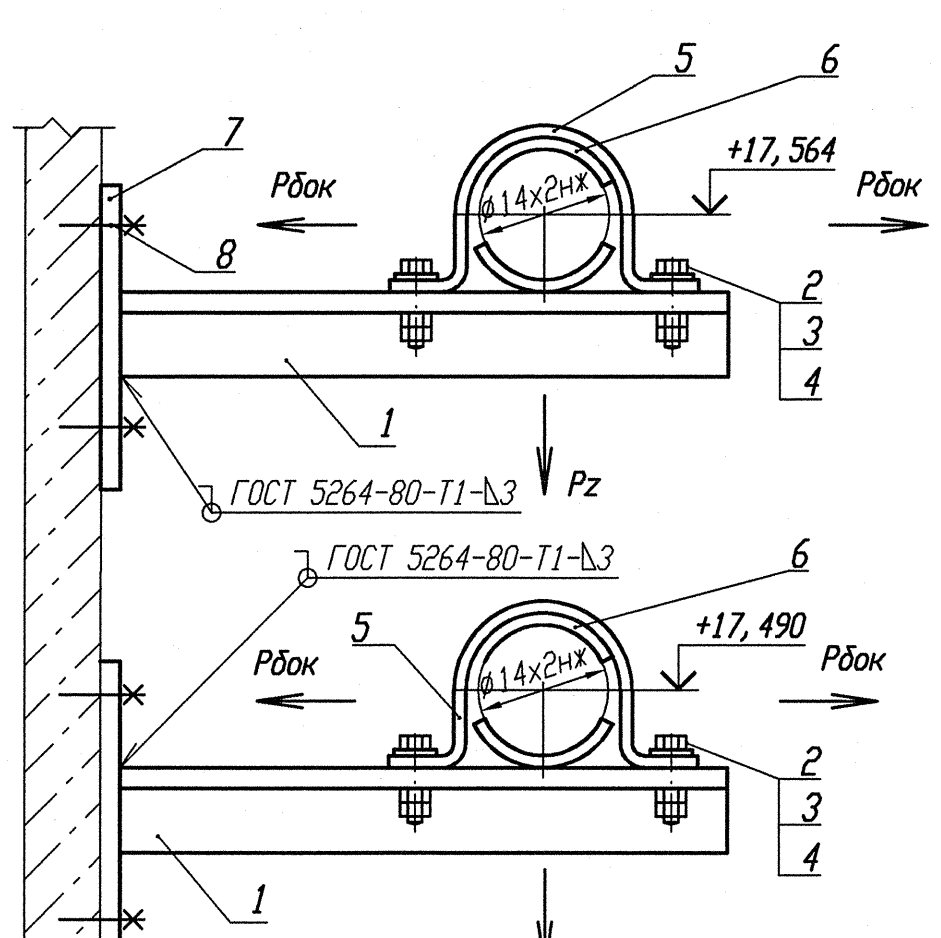

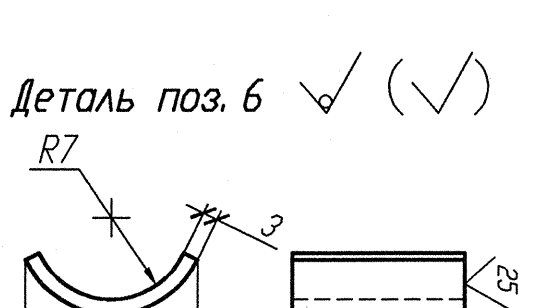

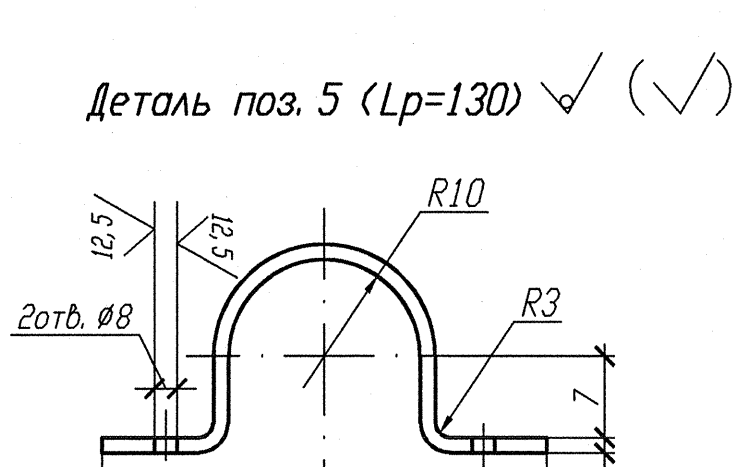

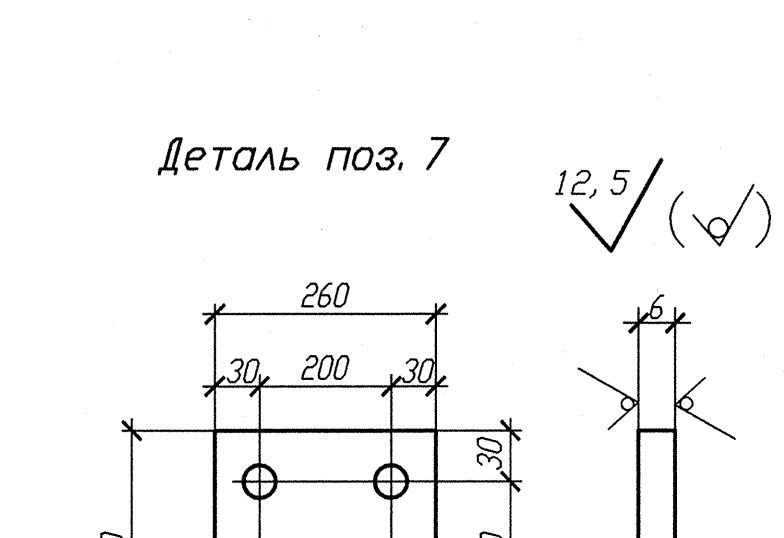

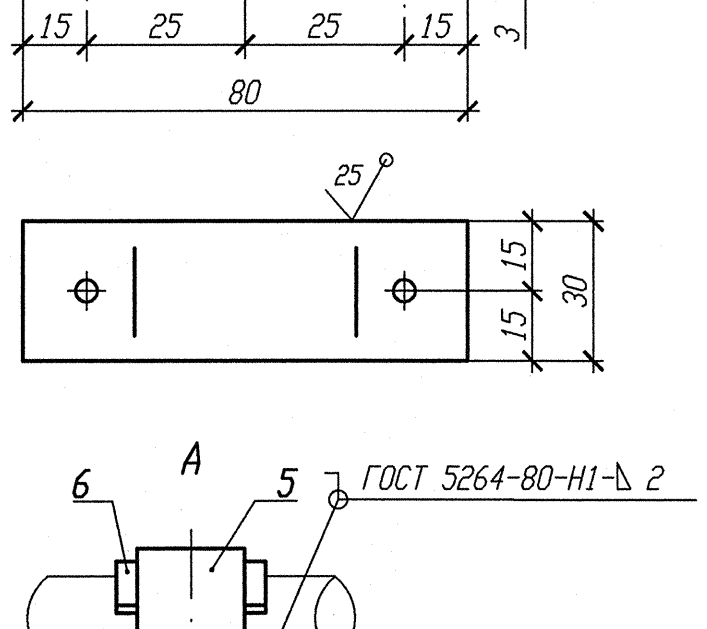

Спецификация деталей

Поз.	Обозначение	Наименование	Кол.	Материал	Масса, кг ед.	Масса, кг общ.	Приме-чание
1	ГОСТ 8509-93	Уголок В 35х35х4 l=360	2	Ст 3 пс 2-сб ГОСТ 535-2005	0,756	1,512	
2	ГОСТ 7798-70	Болт М6-6gх30.56.35	4	35 ГОСТ 1050-88	0,009	0,036	
3	ГОСТ 11371-78	Шайба А.6х2.02.Ст3пс	4	ОК360В-2-IV-Ст3пс ГОСТ 16523-97	0,0014	0,0056	
4	ГОСТ 5915-70	Гайка М6-6Н.8.35	8	35 ГОСТ 1050-88	0,0026	0,0208	
5	БК-1998784	Полухомут Б-ПН-3х130х30	2	ОК360В-4-IV-Ст3сп-сб ГОСТ 16523-97	0,08	0,16	
6	БК-1998785	Прокладка Б-ПН-3х22х50	4	12Х18Н10Т-МАг ГОСТ 5582-75	0,03	0,12	
7	ГОСТ 19903-74	Лист Б-ПН 6х210х260	2	Ст 3 сп 5-сб ГОСТ 14637-89	2,5717	5,1434	
8	ГОСТ 28778-90	Болт БСР 10х100 У3	8	Сборный	0,0906	0,7248	
	ГОСТ 2246-70	Проволока		СВ-04Х19Н11М3		-	
	ГОСТ 9467-75	Электроды		УОНИИ 13/45		-	
					Итого:	7,723	

Номер опоры	3TV10Y119	3TV10Y327
Нагрузка на опору Pz(кН)	0,209	0,069
Нагрузка на опору Рбок(кН)	0,062	0,026
Отметка опоры	+17,564	+17,490

1 Привязку опоры смотри изометрический чертеж 3TV11Z08, 3TV11Z36.
2 Сварку производить по ГОСТ 5264-80.
3 Отметка трубопровода подлежит уточнению в соответствии с уклоном трубопровода.
4 Максимальная нагрузка на опору Р дана с учетом сейсмического воздействия.
5 Спецификация составлена на две опоры.
6 Изготовить один комплект.

АРХИВНЫЙ ЭКЗЕМПЛЯР

Изм.	Кол. уч.	Лист	Nдок.	Подпись	Дата
Инж. Сх.		Случевская			12.02
Пров. инж. Ік.		Швабинский			12.02
Пров. вед. инж.		Махотина			12.02
Н. контр.		Краснояров			13.02

Инв. N подл. R3.03732.1.0.13
Лист 116

R3.TV10.3095.013.03.00.034

Ростовская АЭС Блок 3

Редукторное отделение
Герметичная часть
Трубопроводы отбора проб
Рр больше 2,2 МПа

Стадия	Лист	Листов
Р		1

Опора скользящая направляющая
3TV10Y119, 3TV10Y327

ОАО "НИАЭП" 2013

Взам. инв. N	
Подп. и дата	12.03.13
Инв. N подл.	R3.03732.1.0.13

Формат А4х3